XF-MT05X65

主要参数

光学结构	双远心
倍率	0.5
物方视野	Φ22.0mm
像方视野	Φ11mm
工作距离	65mm±3%
远心度	<0.26°
景深	4.2mm
光圈	F9.6
分辨力	12.7μm
像方MTF	>0.3@110lp/mm
光学畸变	<0.001%

测量范围
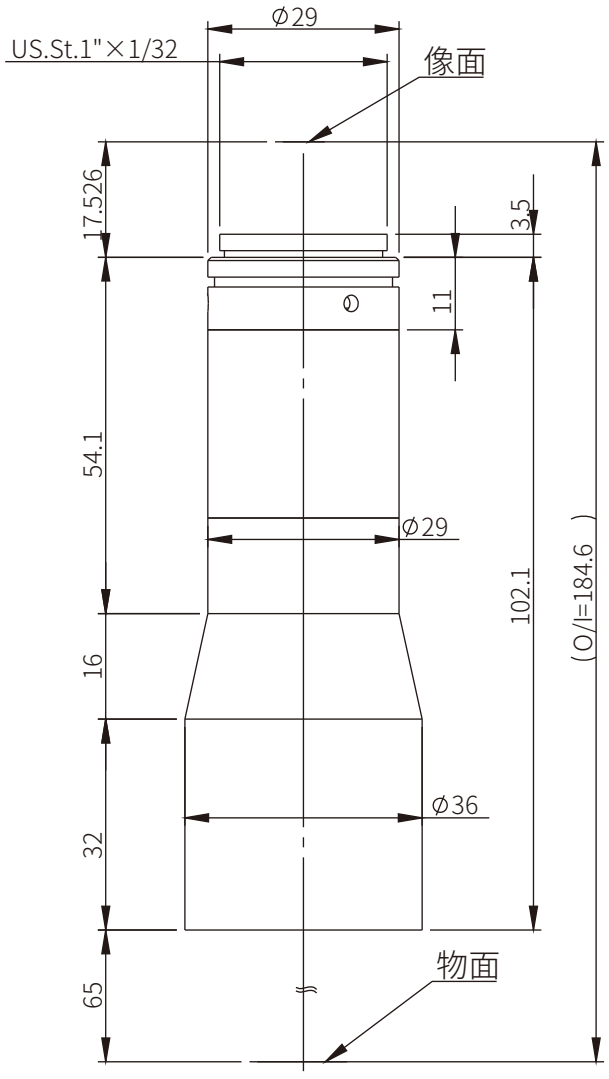
2/3'	8.45×7.07	16.9×14.1mm
1/2'	6.4×4.8	12.8×9.6mm
1/3'	4.8×3.6	9.6×7.2mm