XF-MT4X65

主要参数

光学结构	物方远心
倍率	4
物方视野	Φ2.8mm
像方视野	Φ11mm
工作距离	65mm±3%
远心度	<0.11°
景深	0.11mm
光圈	F17.8
分辨力	2.9μm
像方MTF	>0.3@55lp/mm
光学畸变	<0.064%

测量范围
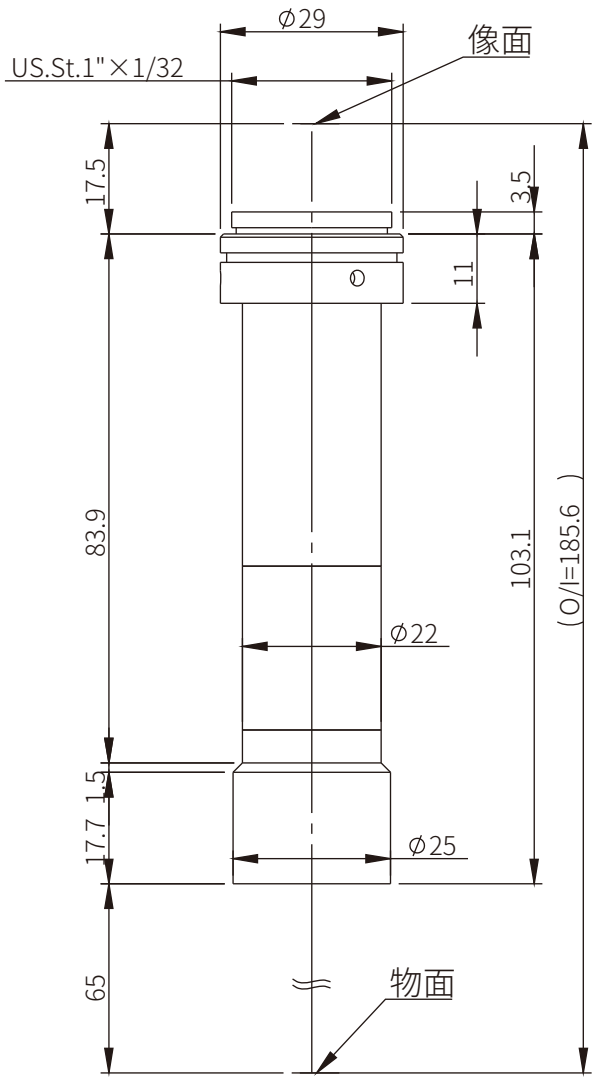
2/3'	8.45×7.07	2.1×1.8mm
1/2'	6.4×4.8	1.6×1.2mm
1/3'	4.8×3.6	1.2×0.9mm