XF-PTL03723-C-VI

主要参数

光学结构	双远心
倍率	0.634
物方视野	Φ36.3mm
像方视野	Φ23mm
工作距离	110mm±3%
远心度	<0.03° (0.09°)
景深	1.8-12.5mm
光圈	F6.5-F45
分辨力	6.80-46.82μm
像方MTF	>0.3@160-23lp/mm
光学畸变	<0.023%(0.10%)

测量范围
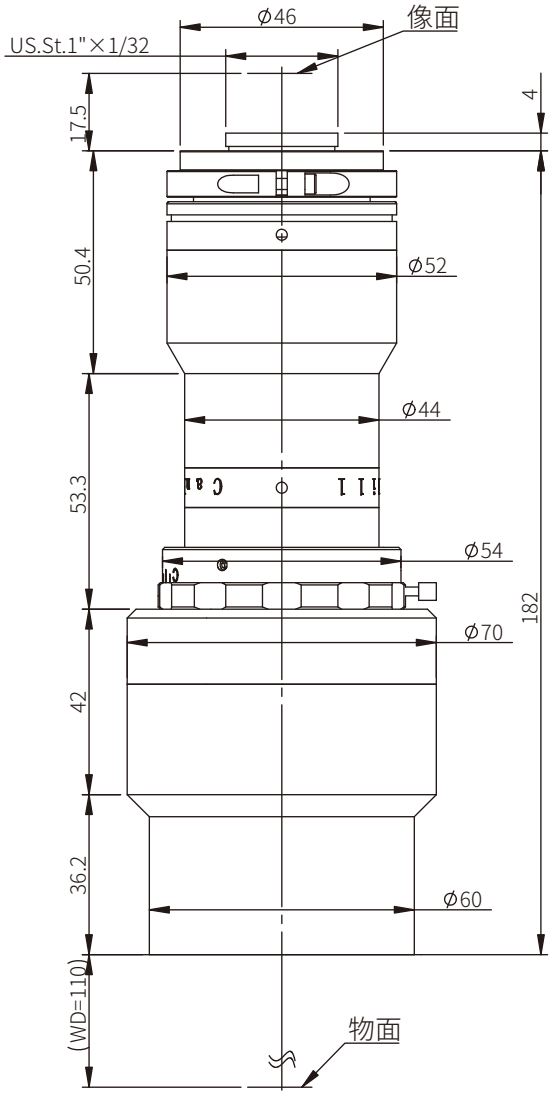
4/3'	18×13.5	28.4×21.3mm
1.1'	14.2×10.4	22.4×16.4mm
1'	13.1×8.8	20.7×13.9mm
2/3'	8.45×7.07	13.3×11.2mm
2K线扫描2048×10μm		32.3mm