XF-PTL03729-F-VI

主要参数

光学结构	双远心
倍率	0.793
物方视野	Φ36.6mm
像方视野	Φ29mm
工作距离	110mm±3%
远心度	<0.03° (0.09°)
景深	1.2-6.6mm
光圈	F7.0-F37.5
分辨力	5.80-31.22μm
像方MTF	>0.3@145-27lp/mm
光学畸变	<0.052%(0.10%)

测量范围
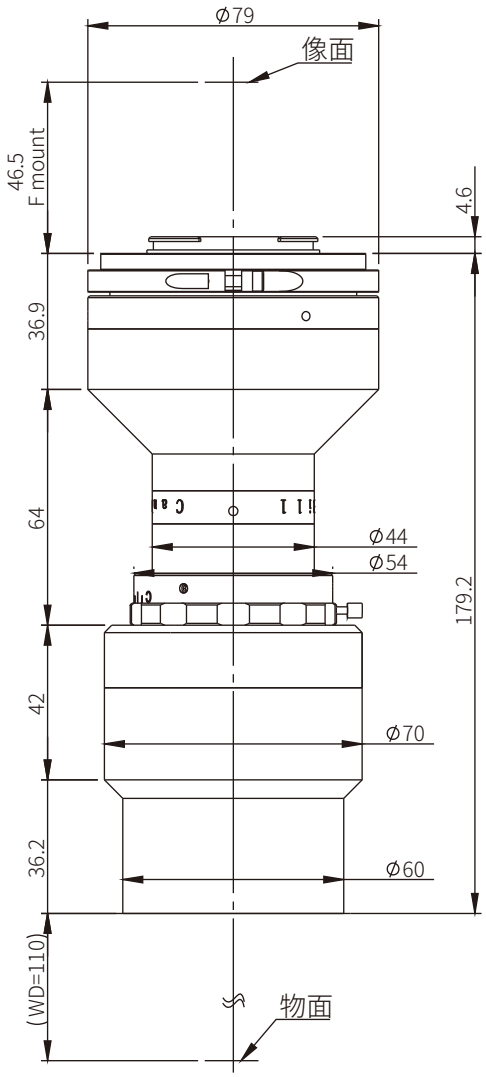
7/4' 22.5×16.9	28.4×21.3mm
4/3' 18.0×13.5	22.7×17.0mm
1.1' 14.2×10.4	17.9×13.1mm
1' 13.1×8.8	16.5×11.1mm
2K线扫描2048×10μm	25.8mm
4K线扫描4096×7μm	36.2mm