XF-PTL05508-C

主要参数

光学结构	双远心
倍率	0.146
物方视野	Φ54.8mm
像方视野	Φ8mm
工作距离	138mm±3%
远心度	<0.04° (0.1 °)
景深	28.9mm
光圈	F5.5
分辨力	24.9μm
像方MTF	>0.3@185lp/mm
光学畸变	<0.065%(0.10%)

测量范围
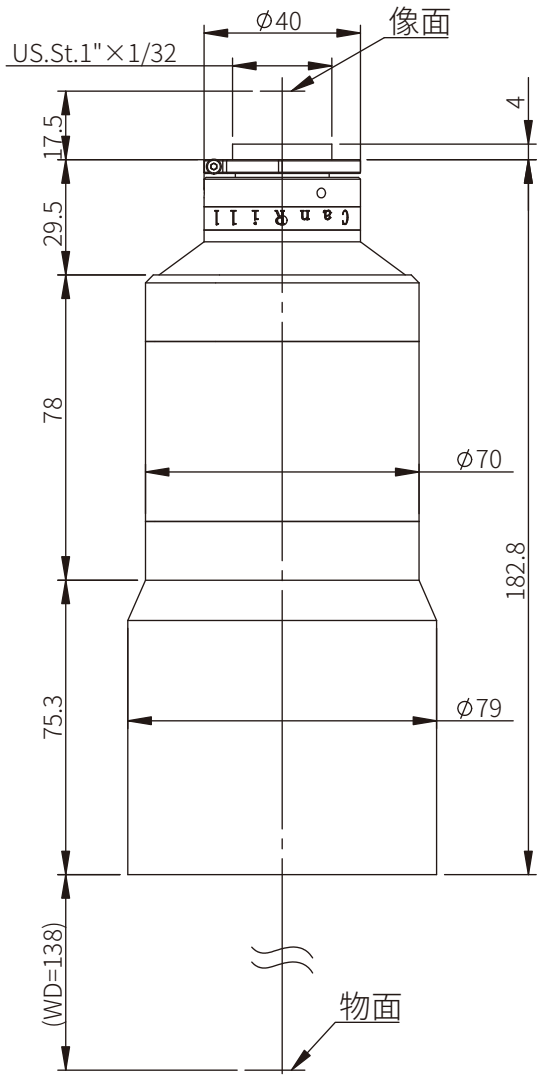
1/2'	6.4×4.8	43.8×32.9mm
1/2.3'	6.2×4.6	42.5×31.5mm
1/2.5'	5.8×4.3	39.7×29.5mm
1/3'	4.8×3.6	32.9×24.7mm