XF-PTL08019-C

主要参数

光学结构	双远心
倍率	0.231
物方视野	Φ80.1mm
像方视野	Φ18.5mm
工作距离	180mm±3%
远心度	<0.03° (0.06 °)
景深	13.4mm
光圈	F6.5
分辨力	18.55μm
像方MTF	>0.3@160lp/mm
光学畸变	<0.020%(0.037%)

测量范围
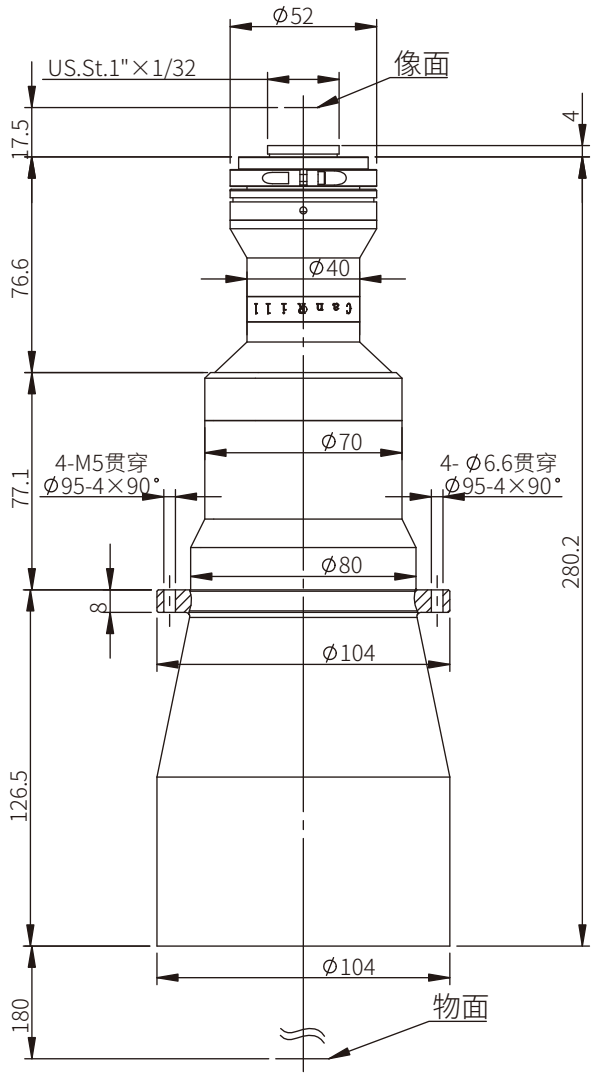
1.1'	14.2×10.4	61.5×45.0mm
1'	13.1×8.8	56.1×38.1mm
2/3'	8.45×7.07	36.6×30.6mm
1/1.8'	7.2×5.3	31.2×22.9mm