XF-PTL12235-F

主要参数

光学结构	双远心
倍率	0.297
物方视野	Φ117.8mm
像方视野	Φ35mm
工作距离	260mm±3%
远心度	<0.04° (0.06°)
景深	9.3mm
光圈	F7.5
分辨力	16.8μm
像方MTF	>0.3@140lp/mm
光学畸变	<0.033%(0.055%)

测量范围
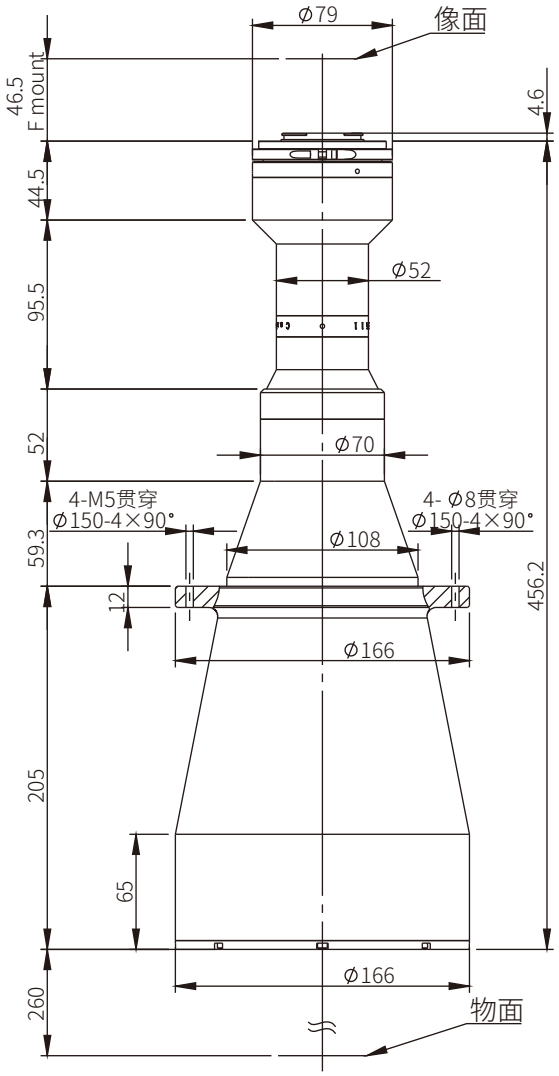
2' 23×23	77.4×77.4mm
4/3' 18×13.5	60.6×45.5mm
1.1' 14.2×10.4	47.8×35.0mm
1' 13.1×8.8	44.1×29.6mm
2K线扫描2048×10μm	69.0mm
4K线扫描4096×7μm	96.5mm