XF-PTL13732-F

主要参数

光学结构	双远心
倍率	0.24
物方视野	Φ135.4mm
像方视野	Φ32.5mm
工作距离	280mm±3%
远心度	<0.04° (0.06°)
景深	14.4mm
光圈	F7.5
分辨力	20.7μm
像方MTF	>0.3@135lp/mm
光学畸变	<0.051%(0.063%)

测量范围
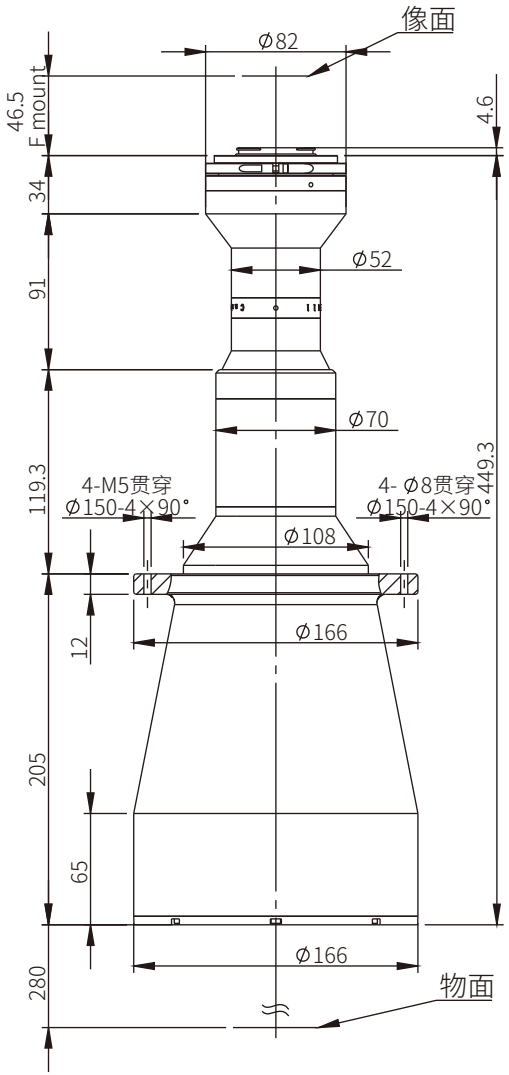
2'	23.0×23.0	95.8×95.8mm
7/4'	22.5×16.9	93.8×70.4mm
4/3'	18.0×13.5	75.0×56.3mm
1.1'	14.2×10.4	59.2×43.3mm
1'	13.1×8.8	54.6×36.7mm
2K线扫描2048×10μm		85.3mm
4K线扫描4096×7μm		119.5mm