XF-PTL13735-F

主要参数

光学结构	双远心
倍率	0.264
物方视野	Φ132.6mm
像方视野	Φ35mm
工作距离	280mm±3%
远心度	<0.04° (0.06°)
景深	11.7mm
光圈	F7.5
分辨力	18.8μm
像方MTF	>0.3@140lp/mm
光学畸变	<0.038%(0.063%)

测量范围
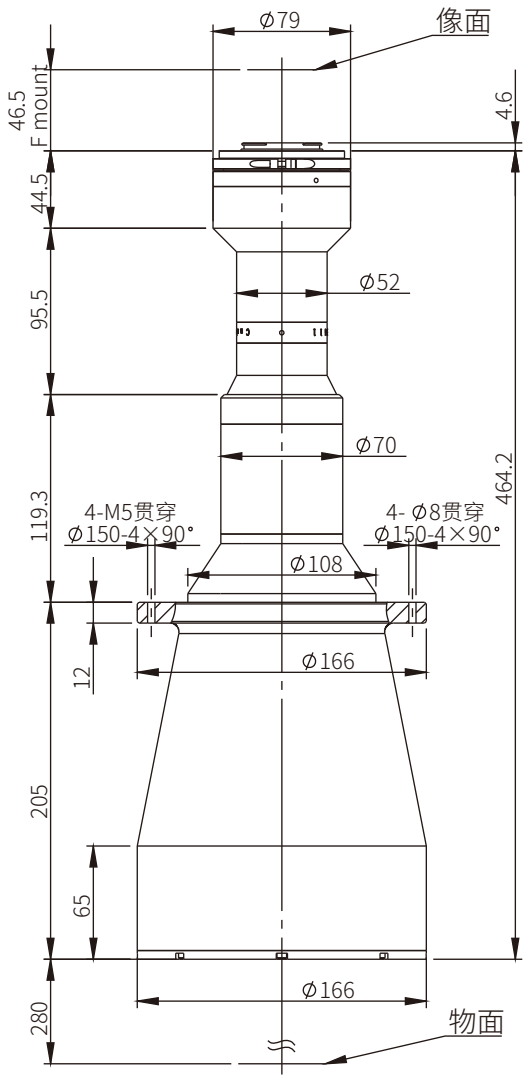
2'	23×23	87.1×87.1mm
4/3'	18×13.5	68.2×51.1mm
1.1'	14.2×10.4	53.8×39.4mm
1'	13.1×8.8	49.6×33.3mm
2K线扫描2048×10μm		77.6mm
4K线扫描4096×7μm		108.6mm