XF-PTL13782-M95-12-VI

主要参数

光学结构	双远心
倍率	0.631
物方视野	Φ130.0mm
像方视野	Φ82mm
工作距离	280mm±3%
远心度	<0.04 °(0.06°)
景深	3.4mm@F13.5
光圈	F8-F111.0
分辨力	14.1μm@F13.5
像方MTF	>0.3@75lp/mm@F13.5
光学畸变	<0.039%(0.091%)

测量范围
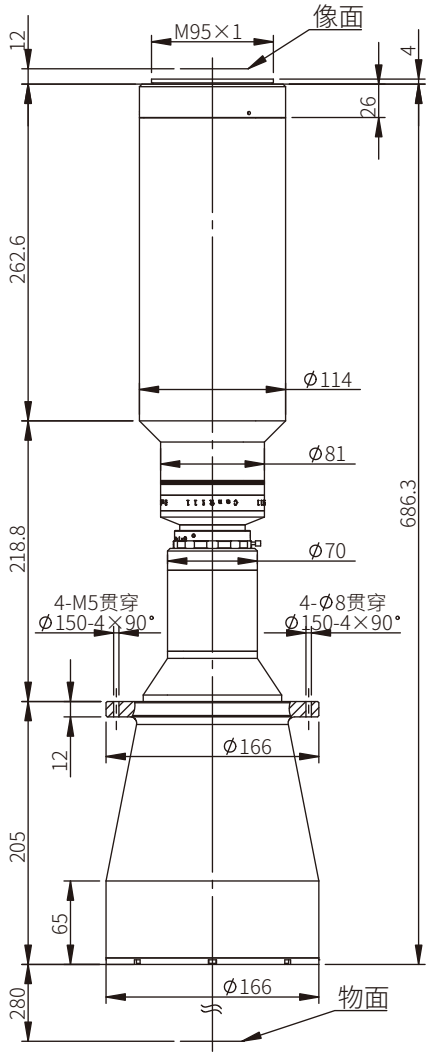
35film	36×24	57.1×38.0mm
2'	23×23	36.5×36.5mm
4/3'	18×13.5	28.5×21.4mm
1.1'	14.2×10.4	22.5×16.5mm
4K线扫描4096×7μm		45.4mm
8K线扫描8192×5μm		64.9mm
8K线扫描8192×7μm		90.9mm
16K线扫描16384×5μm		129.8mm