XF-PTL15229-F

主要参数

光学结构	双远心
倍率	0.192
物方视野	Φ151.0mm
像方视野	Φ29mm
工作距离	320mm±3%
远心度	<0.04° (0.06°)
景深	20.9mm
光圈	F7
分辨力	24.1μm
像方MTF	>0.3@145lp/mm
光学畸变	<0.042%(0.072%)

测量范围
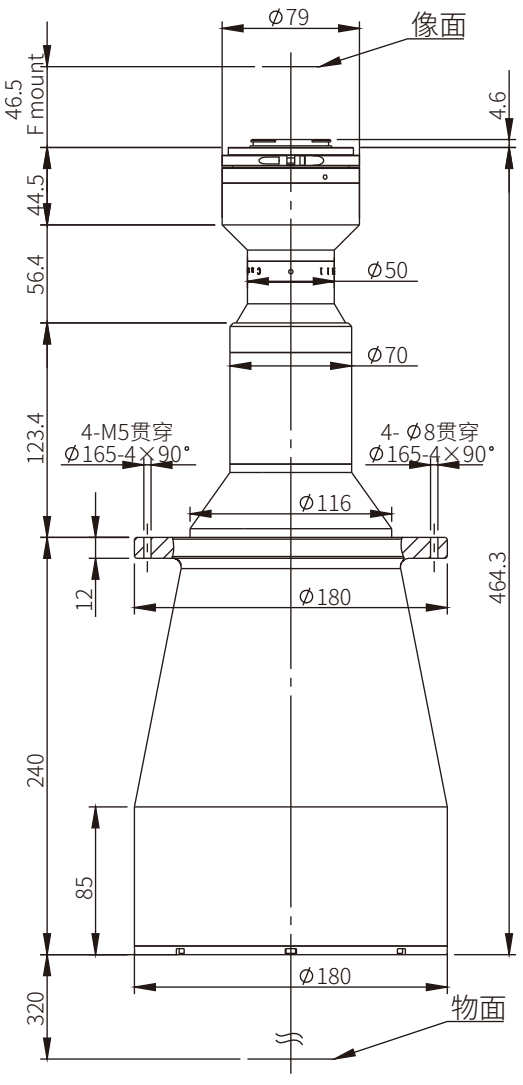
7/4' 22.5×16.9	117.2×88.0mm
4/3' 18.0×13.5	93.8×70.3mm
1.1' 14.2×10.4	74.0×54.2mm
1' 13.1×8.8	68.2×45.8mm
2K线扫描2048×10μm	106.7mm
4K线扫描4096×7μm	146.3mm