XF-PTL18232-F

主要参数

光学结构	双远心
倍率	0.18
物方视野	Φ180.6mm
像方视野	Φ32.5mm
工作距离	398mm±3%
远心度	<0.04° (0.06°)
景深	25.4mm
光圈	F7.5
分辨力	27.43μm
像方MTF	>0.3@135lp/mm
光学畸变	<0.057%(0.100%)

测量范围
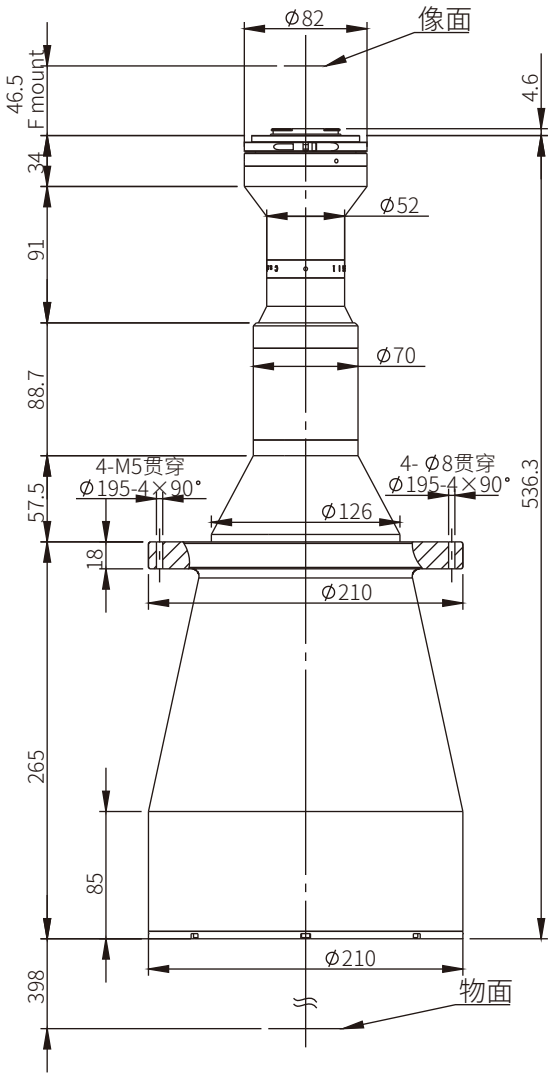
2'	23.0×23.0	127.8×127.8mm
7/4'	22.5×16.9	125.0×93.9mm
4/3'	18.0×13.5	100.0×75.0mm
1.1'	14.2×10.4	78.9×57.8mm
1'	13.1×8.8	72.8×48.9mm
2K线扫描2048×10μm		113.8mm
4K线扫描4096×7μm		159.3mm