XF-PTL18235-F

主要参数

光学结构	双远心
倍率	0.199
物方视野	Φ175.9mm
像方视野	Φ35mm
工作距离	398mm±3%
远心度	<0.04° (0.06°)
景深	20.8mm
光圈	F7.5
分辨力	25.00μm
像方MTF	>0.3@140lp/mm
光学畸变	<0.037%(0.057%)

测量范围
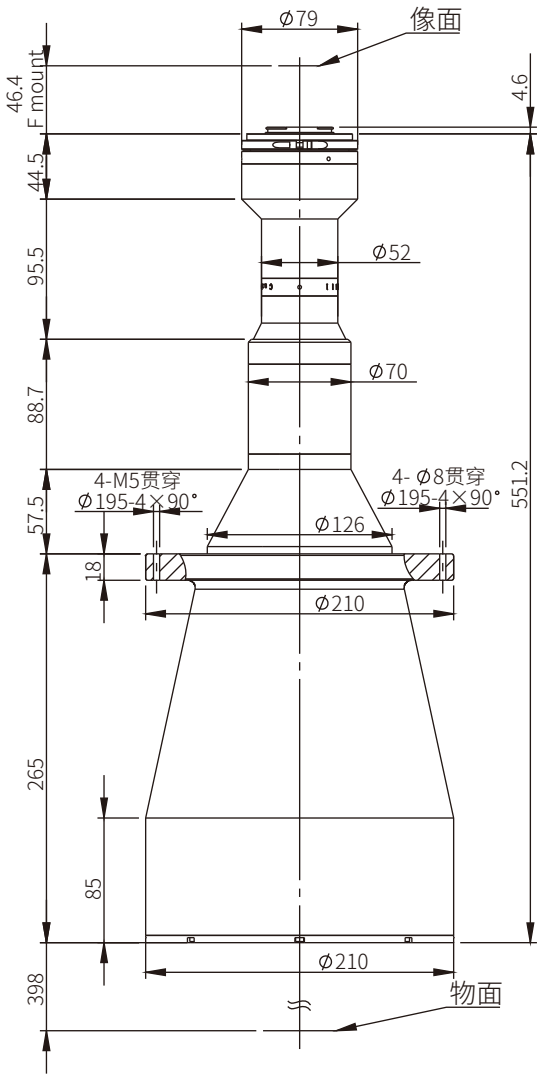
2' 23×23	115.6×115.6mm
4/3' 18×13.5	90.5×67.8mm
1.1' 14.2×10.4	71.4×52.3mm
1' 13.1×8.8	65.8×44.2mm
2K线扫描2048×10μm	102.9mm
4K线扫描4096×7μm	144.1mm