# XF-PTL23882-M95-12-VI

## 主要参数

| | |
|---|---|
| 光学结构 | 双远心 |
| 倍率 | 0.363 |
| 物方视野 | Φ225.9mm |
| 像方视野 | Φ82mm |
| 工作距离 | 410mm±3% |
| 远心度 | <0.04° (0.06° ) |
| 景深 | 11.3mm@F13.5 |
| 光圈 | F8-F111 |
| 分辨力 | 24.5μm@F13.5 |
| 像方MTF | >0.3@75lp/mm@F13.5 |
| 光学畸变 | <0.034%(0.088%) |

## 测量范围
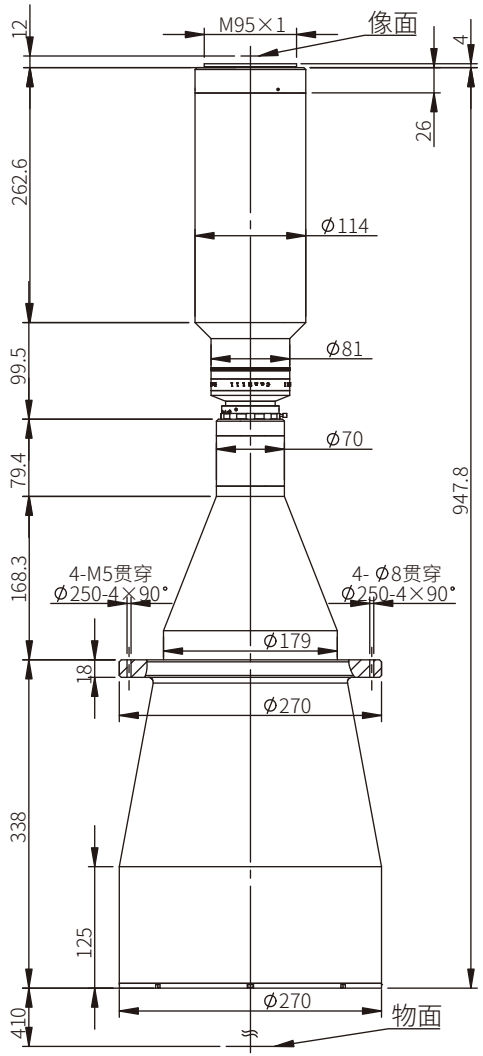
| | |
|---|---|
| 35film 36×24 | 99.2×66.1mm |
| 2' 23×23 | 63.4×63.4mm |
| 4/3' 18×13.5 | 49.6×37.2mm |
| 1.1' 14.2×10.4 | 39.1×28.7mm |
| 4K线扫描4096×7μm | 79.0mm |
| 8K线扫描8192×5μm | 112.8mm |
| 8K线扫描8192×7μm | 158.0mm |
| 16K线扫描16384×5μm | 225.7mm |