XF-PTL26816-C

主要参数

光学结构	双远心
倍率	0.0604
物方视野	Φ268.2mm
像方视野	Φ16.2mm
工作距离	410mm±3%
远心度	<0.04°（0.06°）
景深	193.6mm
光圈	F6.5
分辨力	71.0μm
像方MTF	>0.3@160lp/mm
光学畸变	<0.050%(0.084%)

测量范围
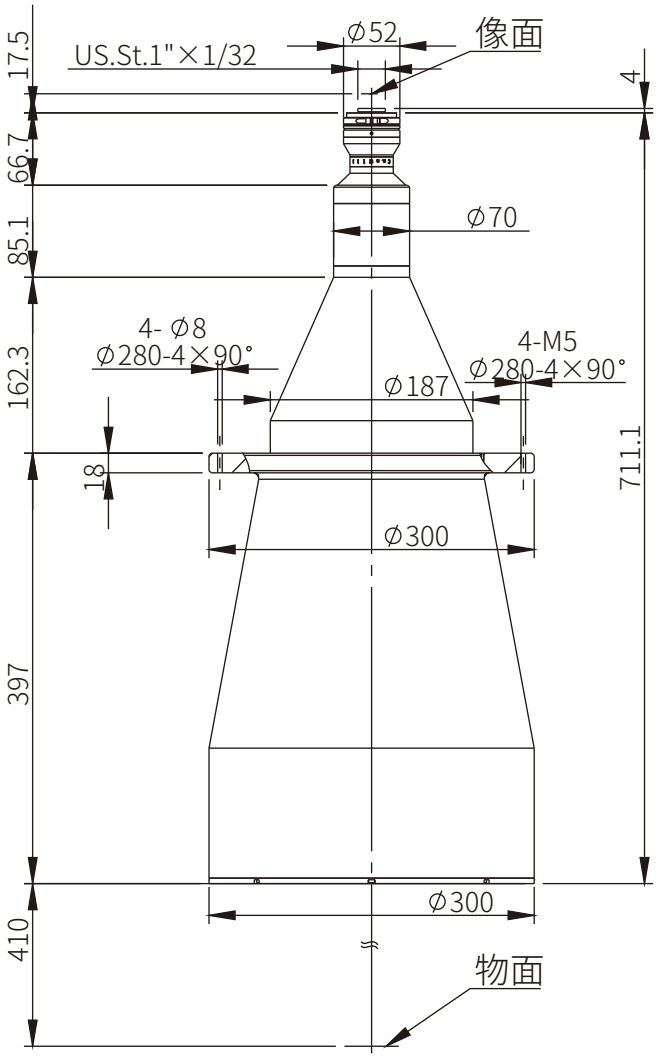
1'	13.1×8.8	216.9×145.7mm
2/3'	8.45×7.07	139.9×117.1mm
1/1.8'	7.2×5.3	119.2×87.7mm
1/2'	6.4×4.8	106.0×79.5mm