XF-PTL26829-F

主要参数

光学结构	双远心
倍率	0.109
物方视野	Φ266.1mm
像方视野	Φ29mm
工作距离	410mm±3%
远心度	<0.04° (0.06 °)
景深	64.6mm
光圈	F7
分辨力	42.6μm
像方MTF	>0.3@145lp/mm
光学畸变	<0.048%(0.051%)

测量范围
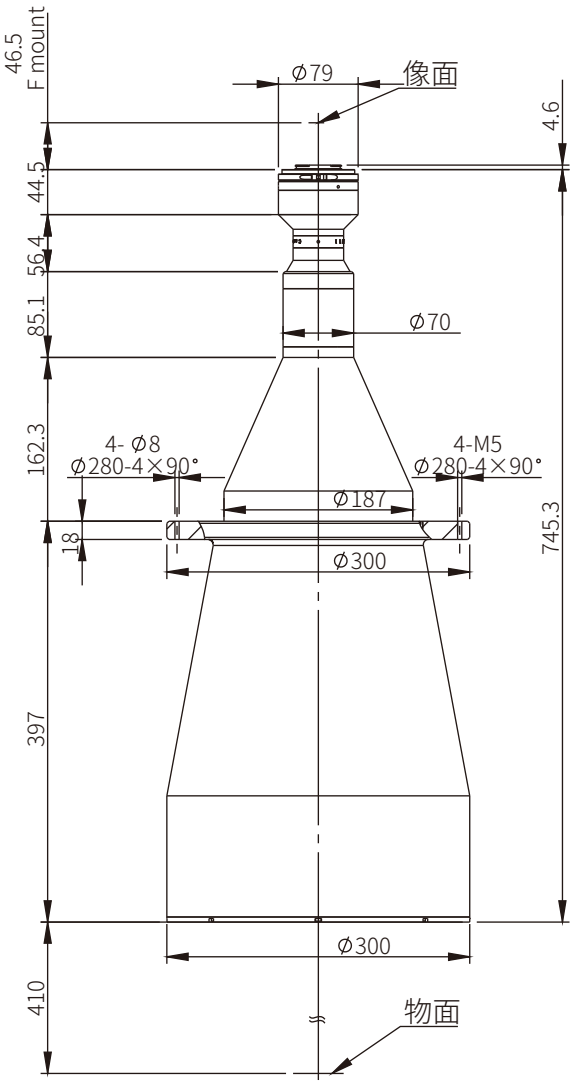
7/4' 22.5×16.9	206.4×155.0mm
4/3' 18.0×13.5	165.1×123.9mm
1.1' 14.2×10.4	130.3×95.4mm
1' 13.1×8.8	120.2×80.7mm
2K线扫描2048×10μm	187.9mm
4K线扫描4096×7μm	263.0mm