XF-PTL31032-F

主要参数

光学结构	双远心
倍率	0.106
物方视野	Φ306.6mm
像方视野	Φ32.5mm
工作距离	500mm±3%
远心度	<0.04° (0.06°)
景深	73.2mm
光圈	F7.5
分辨力	46.7μm
像方MTF	>0.3@135lp/mm
光学畸变	<0.055%(0.066%)

测量范围
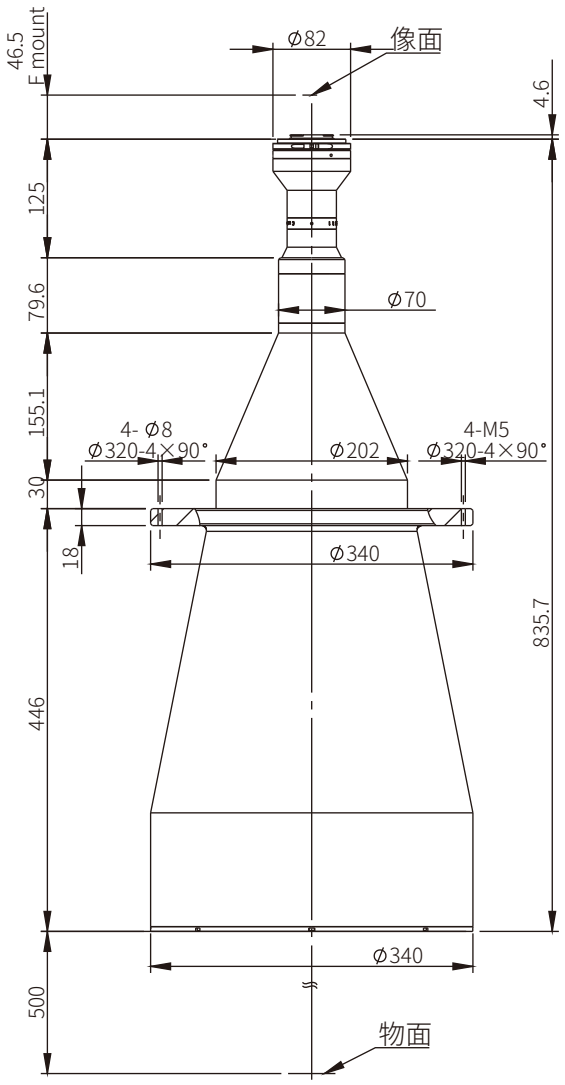
2'	23.0×23.0	217.0×217.0mm
7/4'	22.5×16.9	212.3×159.4mm
4/3'	18.0×13.5	169.8×127.4mm
1.1'	14.2×10.4	134.0×98.1mm
1'	13.1×8.8	123.6×83.0mm
2K线扫描2048×10μm		193.2mm
4K线扫描4096×7μm		270.5mm