XF-PTL31035-F

主要参数

光学结构	双远心
倍率	0.117
物方视野	Φ299.1mm
像方视野	Φ35mm
工作距离	500mm±3%
远心度	<0.04° (0.06°)
景深	60.1mm
光圈	F7.5
分辨力	42.4μm
像方MTF	>0.3@140lp/mm
光学畸变	<0.031%(0.066%)

测量范围
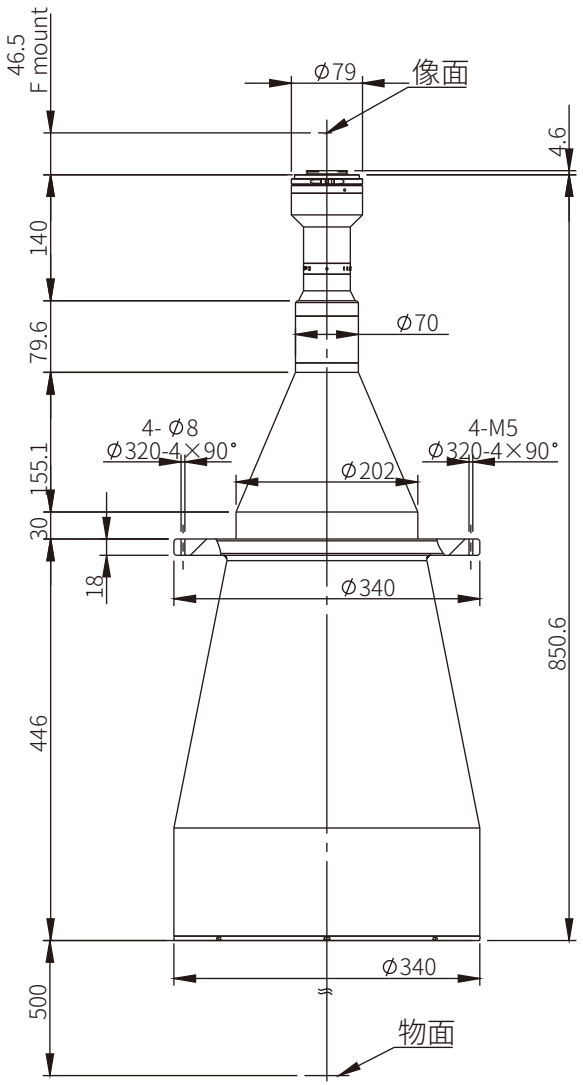
2' 23×23	196.6×196.6mm
4/3' 18×13.5	153.8×115.4mm
1.1' 14.2×10.4	121.4×88.9mm
1' 13.1×8.8	112.0×75.2mm
2K线扫描2048×10μm	175.0mm
4K线扫描4096×7μm	245.1mm