# XF-PTL35019-C

## 主要参数

| | |
|---|---|
| 光学结构 | 双远心 |
| 倍率 | 0.0529 |
| 物方视野 | Φ349.7mm |
| 像方视野 | Φ18.5mm |
| 工作距离 | 540mm±3% |
| 远心度 | <0.04° (0.06 °) |
| 景深 | 252.7mm |
| 光圈 | F6.5 |
| 分辨力 | 81.1μm |
| 像方MTF | >0.3@160lp/mm |
| 光学畸变 | <0.042%(0.062%) |

## 测量范围
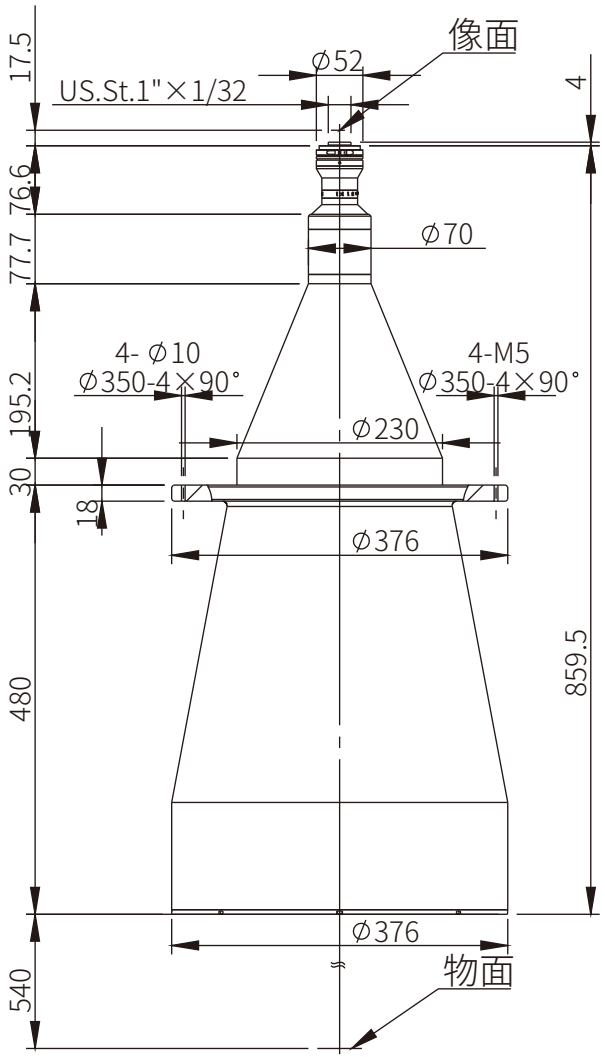
| | | |
|---|---|---|
| 1.1' | 14.2×10.4 | 268.4×196.6mm |
| 1' | 13.1×8.8 | 247.6×166.4mm |
| 2/3' | 8.45×7.07 | 159.7×133.6mm |
| 1/1.8' | 7.2×5.3 | 136.1×100.2mm |