XF-PTL35035-F

主要参数

光学结构	双远心
倍率	0.104
物方视野	Φ336.5mm
像方视野	Φ35mm
工作距离	540mm±3%
远心度	<0.05° (0.06°)
景深	76.6mm
光圈	F7.5
分辨力	47.8μm
像方MTF	>0.3@140lp/mm
光学畸变	<0.031%(0.066%)

测量范围
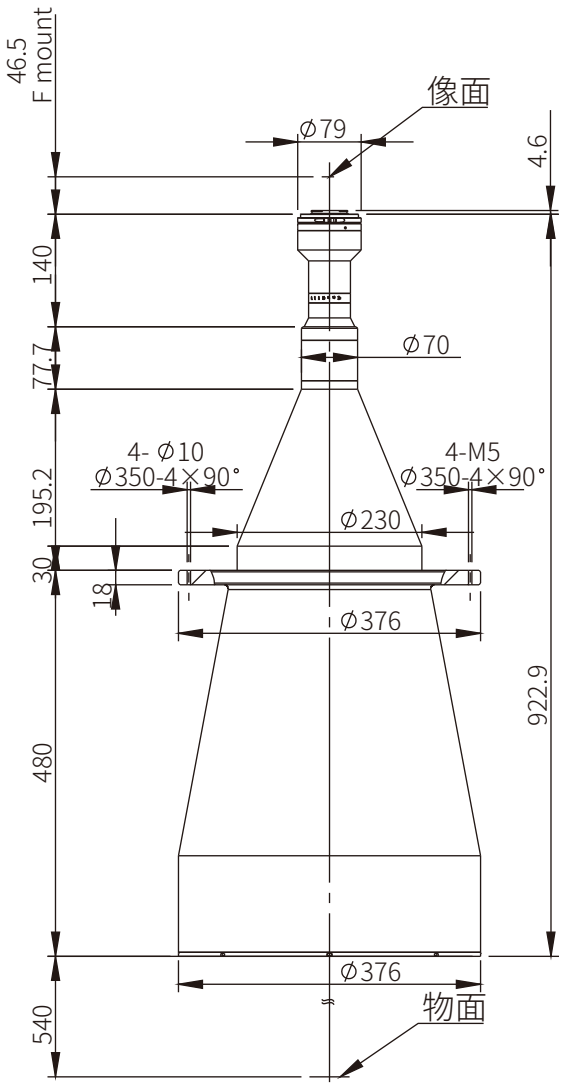
2' 23×23	221.2×221.2mm
4/3' 18×13.5	173.1×129.8mm
1.1' 14.2×10.4	136.5×100.0mm
1' 13.1×8.8	126.0×84.6mm
2K线扫描2048×10μm	196.9mm
4K线扫描4096×7μm	275.7mm