XF-PTL39035-F

主要参数

光学结构	双远心
倍率	0.0929
物方视野	Φ376.7mm
像方视野	Φ35mm
工作距离	700mm±3%
远心度	<0.04° (0.06°)
景深	95.1mm
光圈	F7.5
分辨力	53.3μm
像方MTF	>0.3@140lp/mm
光学畸变	<0.033%(0.066%)

测量范围
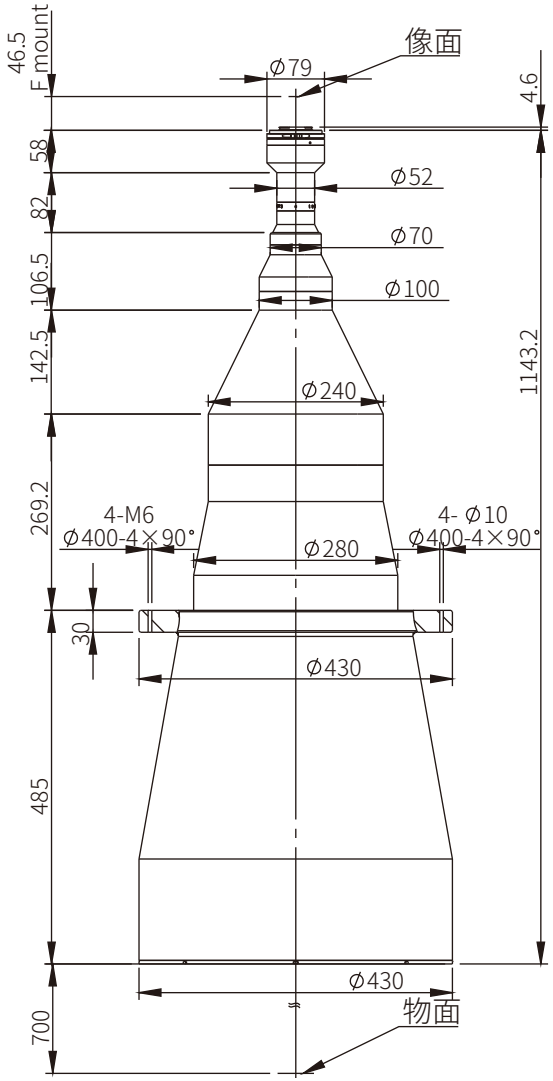
2' 23×23	247.6×247.6mm
4/3' 18×13.5	193.8×145.3mm
1.1' 14.2×10.4	152.9×111.9mm
1' 13.1×8.8	141.0×94.7mm
2K线扫描2048×10μm	220.5mm
4K线扫描4096×7μm	308.6mm