XF-T08X110

主要参数

光学结构	物方远心
倍率	0.8
物方视野	Φ13.8mm
像方视野	Φ11mm
工作距离	110mm±3%
远心度	<0.08°
景深	2.9mm
光圈	F16.7
分辨力	13.8μm
像方MTF	>0.3@60lp/mm
光学畸变	<0.012%

测量范围
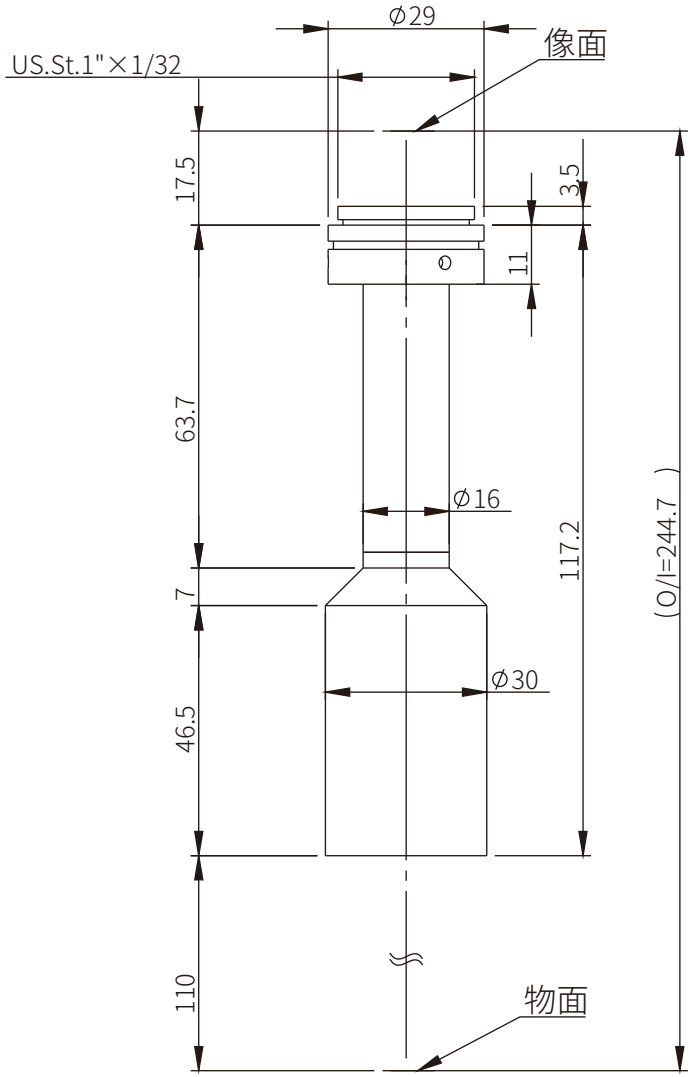
2/3'	8.45×7.07	10.6×8.8mm
1/2'	6.4×4.8	8.0×6.0mm
1/3'	4.8×3.6	6.0×4.5mm